Galvanotek

ESPECIFICAÇÕES TÉCNICAS

ITEM E CÓDIGO	DESCRIÇÃO
G 32MM PR	EMB. PLAST. OUTRAS G 32MM/100CJ - TORTA MINI MILLENIUM MEDIA 750G PRETA PET
550068	MINI TORTA - 0,75KG

REPRESENTAÇÃO

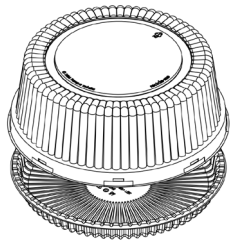

FOTO DO ITEM

SUGESTÃO DE USO

DETALHE

ESPECIFICAÇÕES DO ITEM

	Métrico	Imperial
Peso Líquido (±5%)	29,85 g	1.1 oz.
Dimensões Internas (DI)	Ø17,6 x 8,3 cm	Ø6 15⁄16" x 3 ¼"
Dimensões Externas (DE)	Ø21,6 x 9 cm	Ø8 ½" x 3 9⁄16"
Aro da Forma (Máximo)	Ø17 cm	Ø6"
Peças e Proporção	2 peças (Conjunto)	27/73
Cor (Base e Tampa)	Base Preta e Tampa Cristal	
Material (Base e Tampa)	PET (Polietileno Tereftalato)	
Faixa de Temperatura	0°C até 40°C	32°F até 104°F

A validade deste item é indeterminada, contanto que respeitadas as regras de armazenamento.

CÓDIGO DE BARRAS

Caixa	Item
7 897511 729550	-

QUALIDADE E SEGURANÇA ALIMENTAR

- O item satisfaz as exigências de Boas Práticas de Fabricação (ANVISA, FDA, INMETRO), diretrizes de Segurança dos Alimentos FSSC22000 e sistemas de gestão ISO9001 e ISO45001.
- O item não contém alérgenos em sua composição.
- O item deve ser armazenado em local seco, longe de odores fortes e respeitando a temperatura indicada.
- O item é 100% reciclável em sua composição.

ESPECIFICAÇÕES DA CAIXA

	Métrico	Imperial
Dimensões Externas (DE)	51,5 x 21,5 x 42,8 cm	20 ¼" x 8 7⁄16" x 16 ⅞"
Peso Líquido	2,99 kg	6.58 lbs
Peso Bruto	3,35 kg	7.39 lbs
Volume Externo	0,0474 m³	1.67 ft³
Itens por Caixa	100	
Paletização (Caixas x Camadas)	8 x 3 PBR	24 caixas por palete
NCM e HS (Classificação Fiscal)	3923.10.90	3923.10

Os itens são embalados em sacos de PE (Polietileno), caixa de papelão ondulado e fita adesiva.

MODELO DA CAIXA

129-2

INFORMAÇÕES ADICIONAIS

- A Galvanotek Embalagens reserva o direito de atualizar este informativo em alterações no produto.
- O item contém duas descrições: conforme o que consta na nota fiscal dos pedidos, e conforme o catálogo.
- A paletização é calculada utilizando palete padrão PBR (120 x 100 cm) e 130 cm de altura máxima.
- Para a classificação fiscal, verificar a existência de substituição tributária em seu Estado.

INSTRUÇÕES DE MEDIDAS

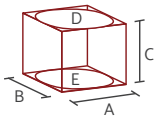

Para itens retos (retangulares, quadrados e triangulares), considerar sempre: A x B x C
Comprimento x Largura x Altura

Para itens redondos, considerar sempre: D ou E x C
Ø Diâmetro Superior ou Ø Diâmetro Inferior x Altura

Para mais medidas, vide Desenhos Técnicos.

DESENHOS TÉCNICOS
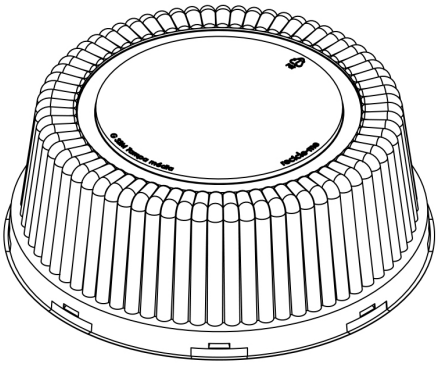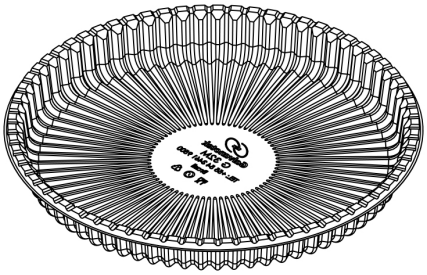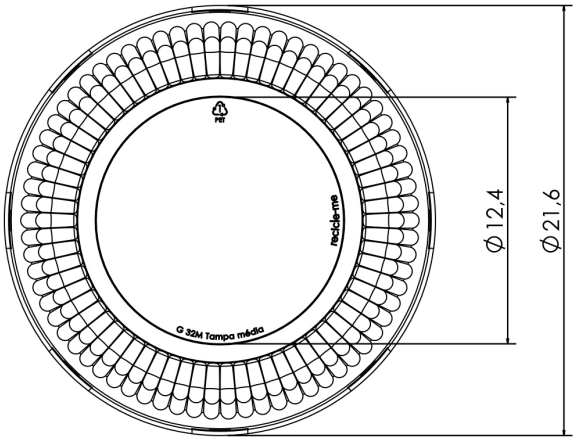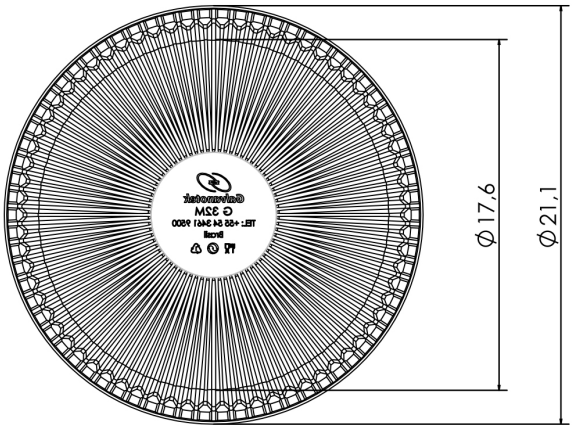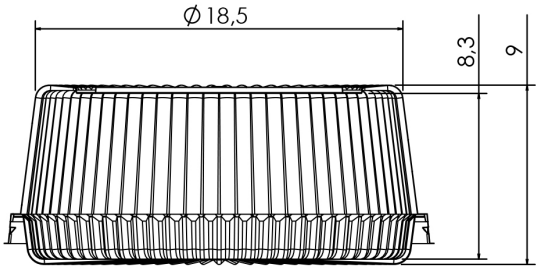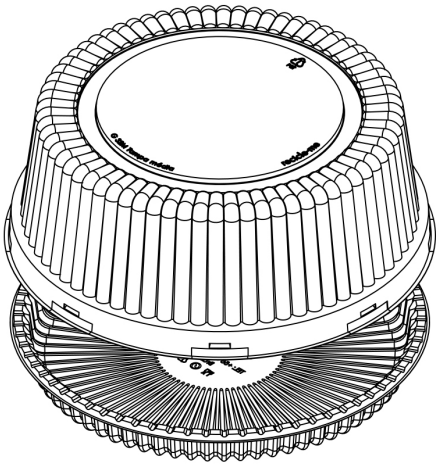
REV-550068-007-26-PT